ШАХТА - ПОЛИВНА СИСТЕМА М 1:50

ПЛАН

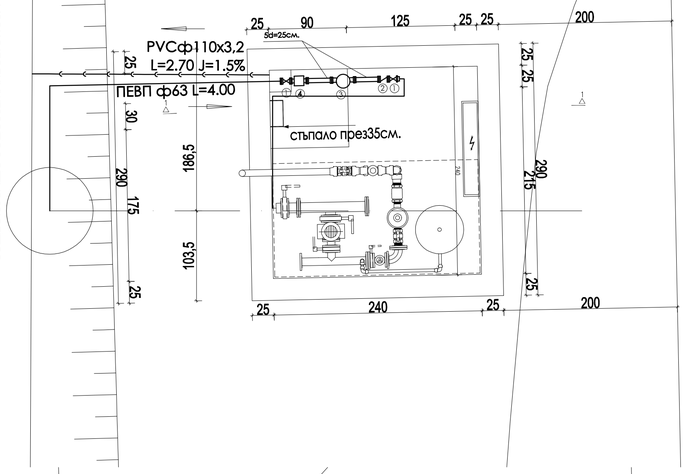

1. спирателен кран ф63
2. обратна клапа ф63
3. водомер ф63
4. филтър за водомер ф63
5. бетонов опорен блок

ШАХТА със СК

ПЛАН М 1:25

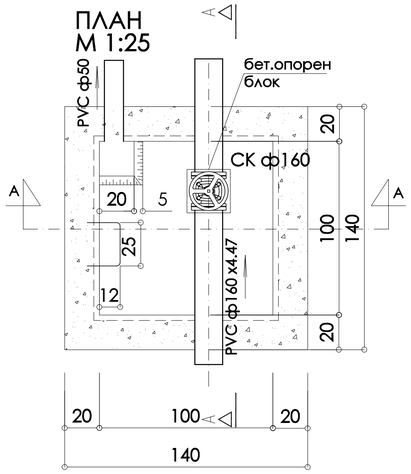

РАЗРЕЗ А - А М 1:25

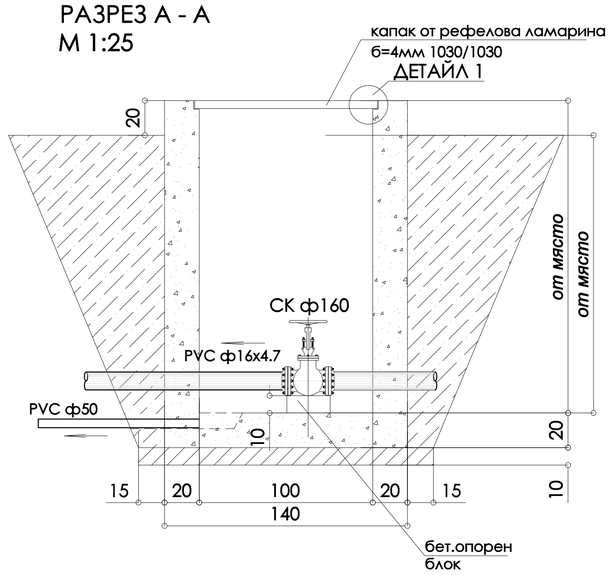

РАЗРЕЗ

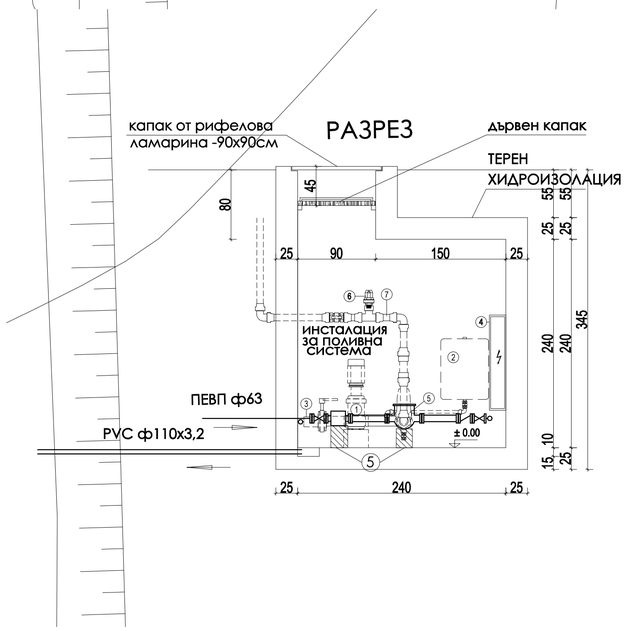

ДЕТАЙЛ 1

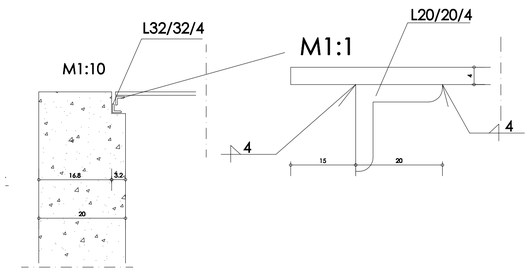

СИТУАЦИЯ ФОНТАН М 1:100

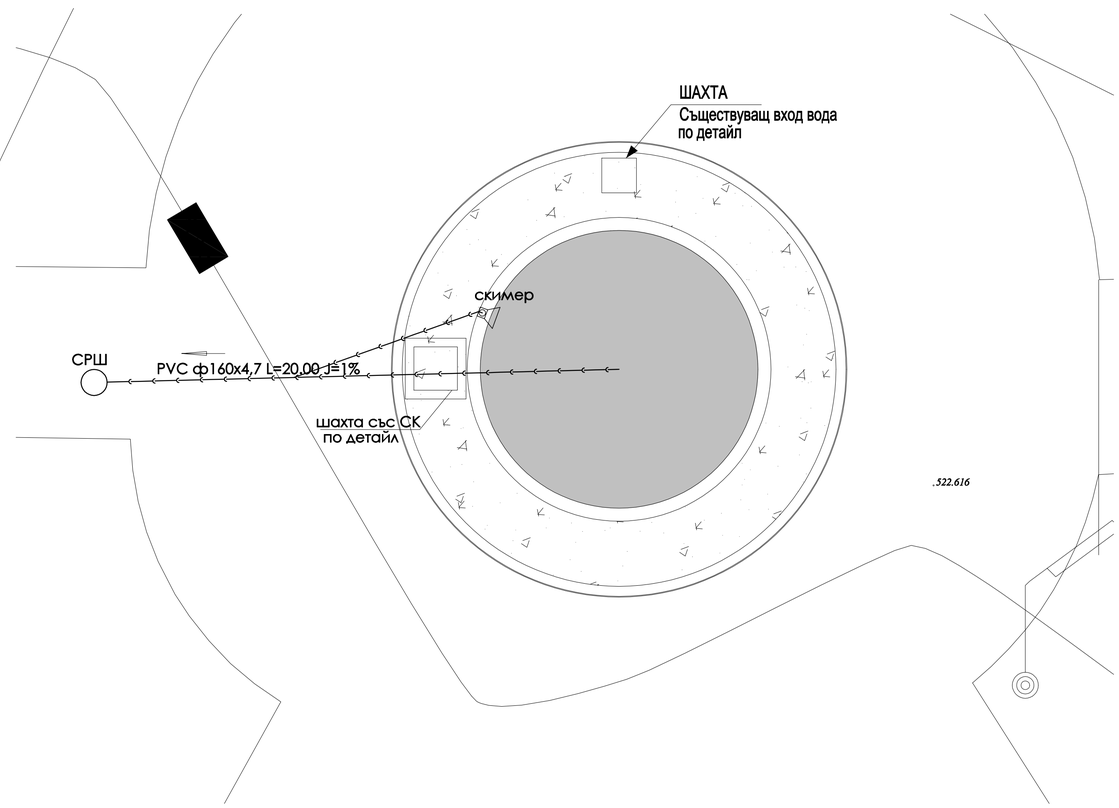

Съгласували по части		
Архитектура	арх. Константин Косев	
Конструкции	инж. К. Ганева	
Верт. План.	инж. Е. Петков	
Електро	инж. П. Тарлова	
ПЪТНА	инж. Ив. Меримов	

"ИНЖПРОЕКТ" ООД
София, ул."Метличина поляна" №15, тел. 02/ 81 90 606, факс 02/81 93 602

ОБЕКТ:	«Панагорище-общински център с устойчива и екологична градска среда и високо качество на живот» по Оперативна програма „Регионално развитие 2007-2013г." Схема за безвъзмездна финансова помощ: BG161PO001/1.4-09/2012 „Зелена и достъпна градска среда" по Приоритетна ос 1: „Устойчиво и интегрирано градско развитие", Операция 1.4: „Подобряване на физическата среда и превенция на риска"
ОСНОВЕН ПРОЕКТ:	Благоустрояване и реконструкция на площад „20 - ти Април" и ремонтни работи на Мемориален комплекс „Априлци"
ПОДОБЕКТ 2:	Рехабилитация на градското обзавеждане в градски парк, между ул. "Кръстьо Гешанов", източно от р. Луда Яна и северно от кв. 244а.
ЧЕРТЕЖ:	**ФОНТАН и ШАХТА ПОЛИВНА СИСТЕМА- В и К**
ЧАСТ:	**В и К**

ФАЗА:	Работен проект	ПРОЕКТАНТ:	инж. Л. Синадинска
МАЩАБ:	**1:50**	ПРОЕКТАНТ:	
ЛИСТ:	**1/1**	РЪКОВОДИТЕЛ ЕКИП:	**арх. Константин Косев**
		УПРАВИТЕЛ:	**арх. Константин Косев**